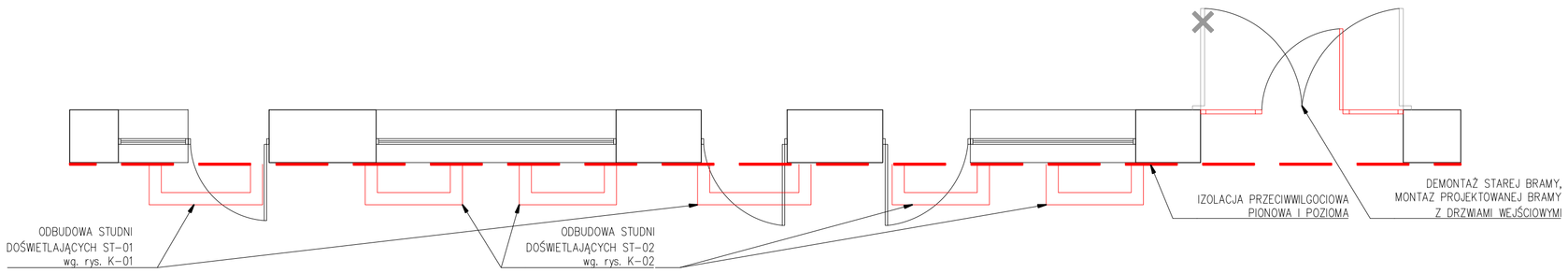

ORIENTACJA

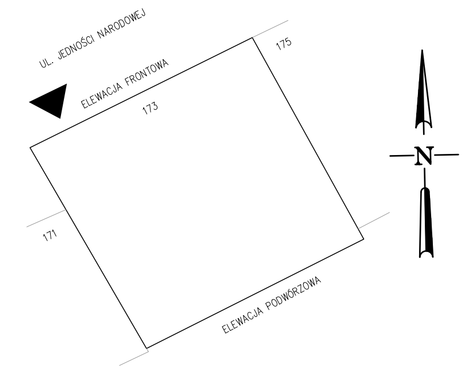

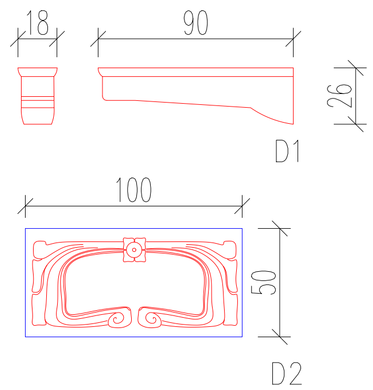

LEGENDA:

- ELEMENTY PROJEKTOWANE
- ELEMENTY DO RENOWACJI / WYMIANY Z MIEJSCOWYM ODTWORZENIEM DETALU
- ELEMENTY DO USUNIĘCIA/ WYBURZENIA
- ELEMENTY PROJEKTOWANE W ETAPIE II

UWAGI:

1. WYMIARY I RZĘDNE SPRAWDZIĆ NA BUDOWIE, A ZAISTNIAŁE ROZBIEŻNOŚCI WYJAŚNIAĆ Z PROJEKTANTEM.
2. WSZELKIE PRACE BUDOWLANE WYKONYWAĆ ZGODNIE ZE SZTUKĄ BUDOWLANĄ.
3. PRACE BUDOWLANE WYKONYWAĆ ZGODNIE Z INSTRUKCJAMI PRODUCENTÓW MATERIAŁÓW STOSOWANYCH W OBIEKCIE.
4. WSZYSTKIE UŻYTE MATERIAŁY BUDOWLANE MUSZĄ POSIADAĆ ODPOWIEDNIE ATESTY I ŚWIADECTWA DOPUSZCZAJĄCE DO STOSOWANIA W BUDOWNICTWIE ORAZ ZEZWALAJĄCE NA ICH ZASTOSOWANIE W ODPOWIEDNICH SYSTEMACH.
5. WSZELKIE WSKAZANE Z NAZWY MATERIAŁY NALEŻY ROZUMIEĆ, JAKO OKREŚLENIE WYMAGANYCH PARAMETRÓW TECHNICZNYCH LUB STANDARDÓW JAKOŚCIOWYCH. OZNACZA TO, ŻE W PRZYPADKU WSKAZANYCH Z NAZWY MATERIAŁÓW I WYROBÓW DOPUSZCZA SIĘ ZASTOSOWANIE RÓWNOWAŻNYCH MATERIAŁÓW (WYROBÓW) NIE GORSZEJ JAKOŚCI NIŻ OPISANE. CIĘŻAR UDOWODNIENIA, ŻE MATERIAŁ (WYRÓB) JEST RÓWNOWAŻNY W STOSUNKU DO WYROBU OKREŚLONEGO W PROJEKCIE, SPOCZYWA NA WYKONAWCY.
6. ZABRANIA SIE SKUWANIA ZACHOWANYCH ALE USZKODZONYCH ELEMENTÓW W CELU ZASTAPIENIA ICH NOWYMI.
7. RENOWACJA ELEMENTÓW OZNACZONYCH KOLOREM NIEBIESKIM POLEGA NA CZYSZCZENIU ZACHOWANYCH FRAGMENTÓW ORAZ REKONSTRUKCJI BRAKUJĄCYCH FRAGMENTÓW NA PODSTAWIE ISTNIEJĄCYCH DETALI NA PRZEDMIOTOWEJ LUB SĄSIEDNIEJ ELEWACJI.
8. PROJEKTOWANE ELEMENTY (KOLOR CZERWONY) NALEŻY ODWZOROWAĆ Z ISTNIEJACYCH NA PRZEDMIOTOWEJ ELEWACJI LUB NA PODSTAWIE RYS. CZĘŚCI WYKONAWCZEJ ZA POMOCĄ MASY SZTUKATORSKIEJ.
9. PODCZAS PRAC REMONTOWYCH WYMAGANA JEST KONSULTACJA Z PROJEKTANTEM W CELU WERYFIKACJI POPRAWNOŚCI WYKONANIA REKONSTRUKCJI DETALI ARCHITEKTONICZNYCH.

ARCH IMOD ICUS

ARCHIMMODICUS SP. Z O.O. SP. K.
UL. KLUCZBORSKA 13/1A
50-323 WROCŁAW
TEL.: 503 176 038, 717 584 595

INWESTOR:	WSPÓLNOTA MIESZKANIOWA
ADRES:	50-302 WROCŁAW, UL. JEDNOŚCI NARODOWEJ 173
OBIEKT:	BUDYNEK MIESZKALNY WIELORODZINNY
ADRES:	50-302 WROCŁAW, UL. JEDNOŚCI NARODOWEJ 173
ADRES GEOD.:	DZ. NR 25/8, AR-10, OBRĘB PLAC GRUNWALDZKI, DZ. NR 14, AR-10, OBRĘB PLAC GRUNWALDZKI, DZ. NR 20/1, AR-10, OBRĘB PLAC GRUNWALDZKI,
TEMAT PROJEKTU:	REMONT ELEWACJI FRONTOWEJ WRAZ Z ODTWORZENIEM WYSTROJU ARCHITEKTONICZNEGO, REMONT ELEWACJI PODWÓRZOWEJ I SZCZYTOWEJ, IZOLACJA PIONOWA I POZIOMA ŚCIAN FUNDAMENTOWYCH ELEWACJI FRONTOWEJ ORAZ SZCZYTOWEJ, ODBUDOWA STUDNI DOŚWIETLAJĄCYCH, REMONT BALKONÓW ORAZ REMONT POKRYCIA DACHOWEGO
TEMAT RYSUNKU:	ELEWACJA FRONTOWA

ARCHITEKTURA		DATA	NR UPR.	PODPIS
PROJEKTOWAŁ:	DR INŻ. ARCH. PRZEMYSŁAW NOWAKOWSKI	06.2022	294/94/UW	
SPRAWDZIŁA:	MGR INŻ. ARCH. AGNIESZKA MAZERANT-DYBIZBAŃSKA	06.2022	5/R-367/LOO/A/10	
WSPÓŁPRACA:	MGR INŻ. ARCH. KATARZYNA PAWLIK	06.2022		

NR PROJEKTU	SKALA	FAZA	BRANŻA	NR RYSUNKU
ARCHM-01-22	1:50	PROJEKT TECHNICZNY	BUDOWLANA	A-01